SX 3D verstelbaar scharnier

SX 3D verstelbaar scharnier



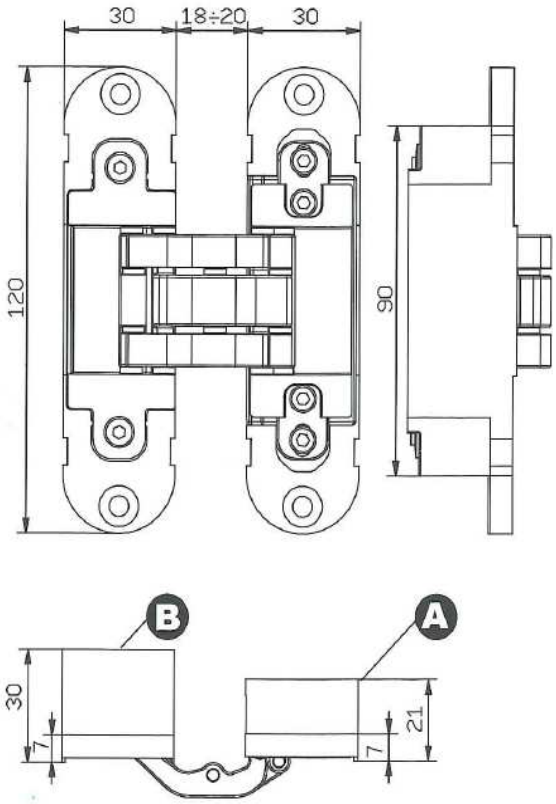

Toepassing:

- Tbv stompe kozijnen
- Niet geschikt voor brandwerende deuren
- Alleen geschikt voor toepassing icm met DX /Comfort kozijn
- Kozijnen zijn standaard voorzien van montageplaten tbv scharnier.
- Montageplaten in kozijn zijn in prijs van scharnier inbegrepen.
- Scharnieren worden los in de verpakking van het kozijn verpakt. Montageplaten tbv scharnieren zijn af fabriek in kozijn gemonteerd.

SX 3D verstelbaar scharnier

Materiaal scharnier:
Aluminium

Aantal scharnieren:

Deurhoogte <= 2115 2 stuks
Deurhoogte > 2115 3 stuks

Draagkracht scharnieren; 60 kg voor 2 stuks

Verstelling Scharnier

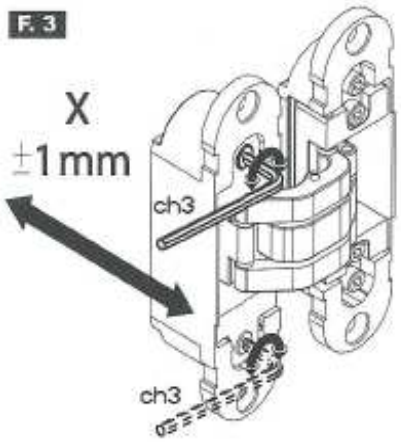

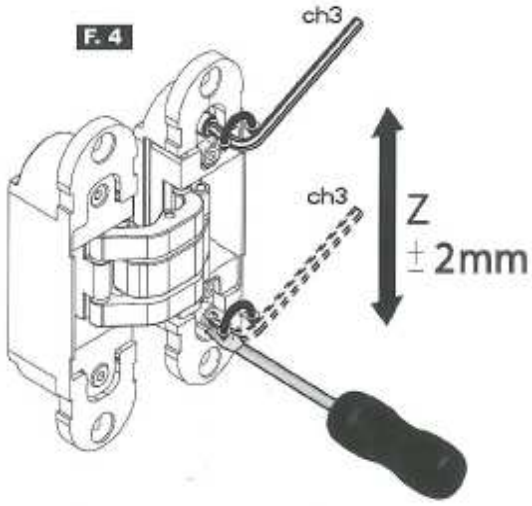

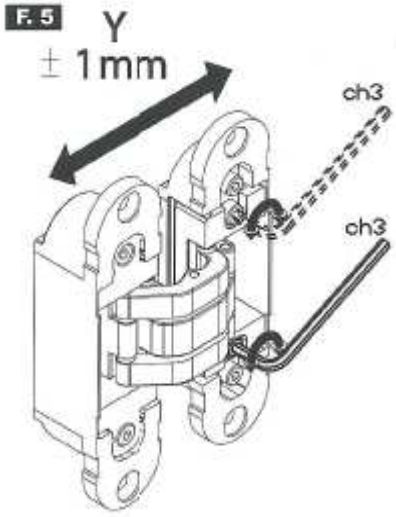

SX 3D verstelbaar scharnier

svedex
binnendeuren

Montage volgorde

1)

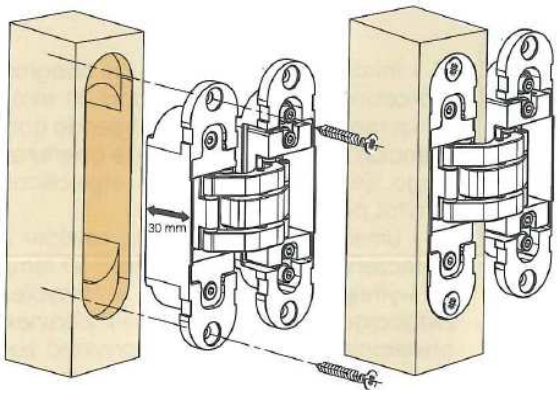

2)

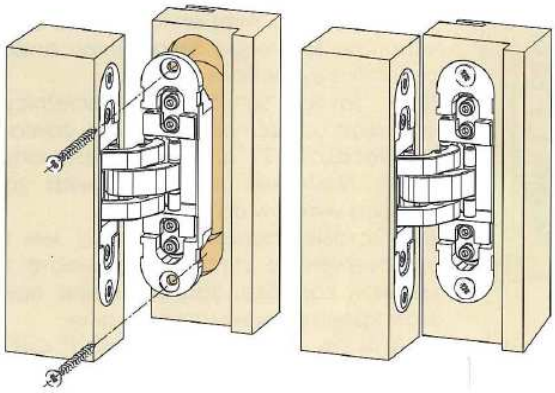

3)

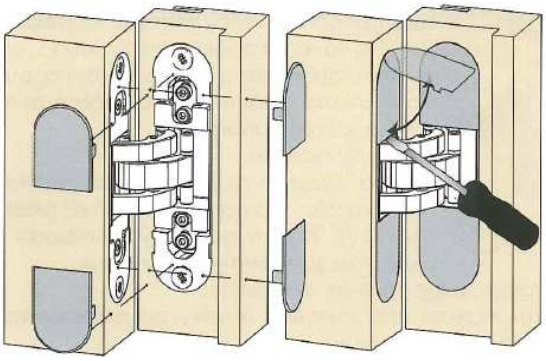

SX 3D verstelbaar scharnier

Montage plaat voorgemonteerd in kozijn:



Montageplaat zonder scharnier (aangeleverd)



Montageplaat met scharnier gemonteerd.

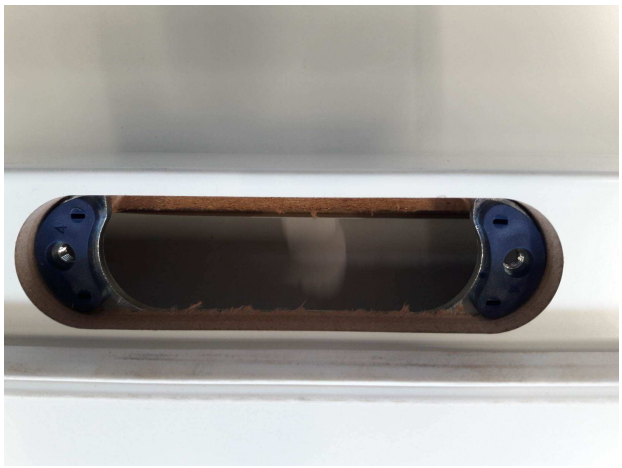



SX 3D verstelbaar scharnier

Verpakking scharnieren bij kozijn :



Montage handleiding in verpakking: