Formaat:	Startdatum:	Getekend:	Maateenheid:	Materiaal:	Schaal:	Tolerantie:	svedex
A4	16-07-07	mtg	mm.				niet zomaar een deur
	Wijzig.datum:	Getekend:	Benaming: Comfort DS detail 4 en 5				

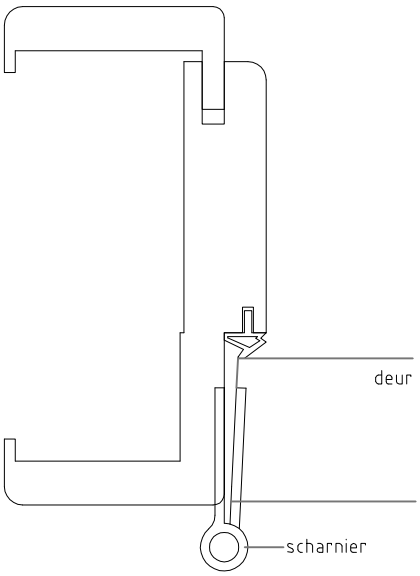

Detail 4: standaard scharnier

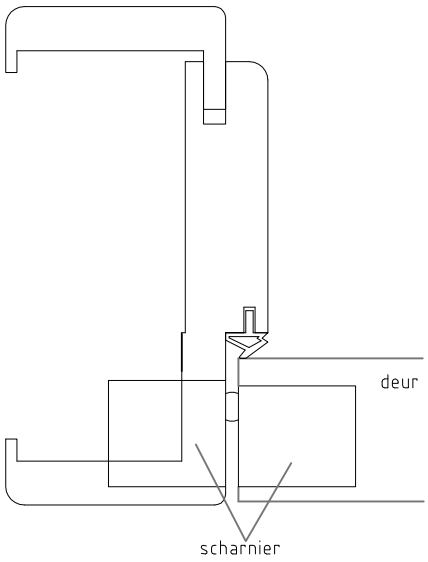

Optioneel verdekt scharnier

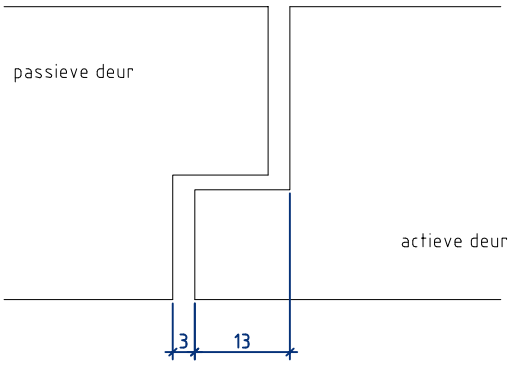

Detail 5: sponning-contrasponning