Formaat:	Startdatum:	Getekend:	Maateenheid:	Materiaal:	Schaal:	Tolerantie:	svedex
A4	16-07-07	fh	mm.				niet zomaar een deur
	Wijzig.datum:	Getekend:	Benaming: Comfort DS1				

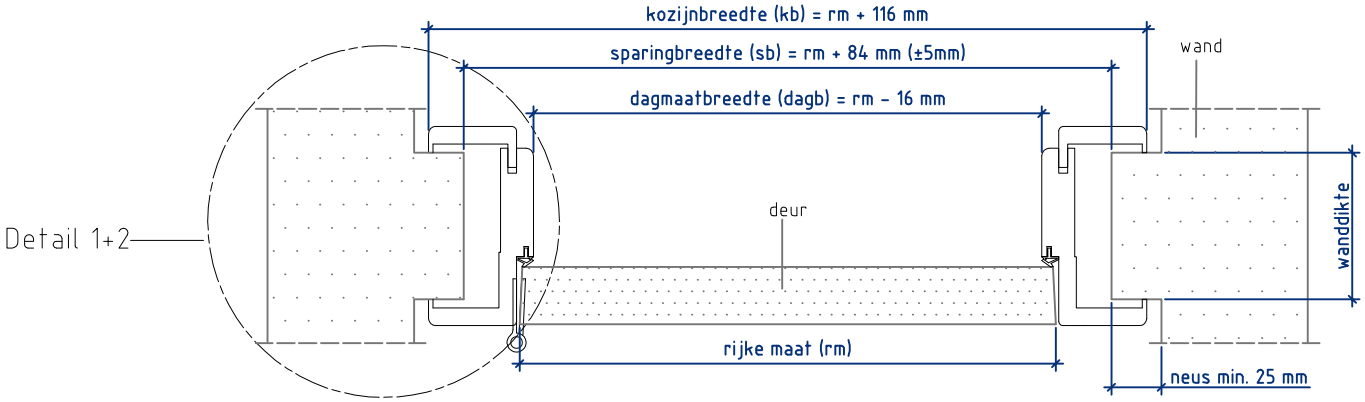

Doorsnede AA

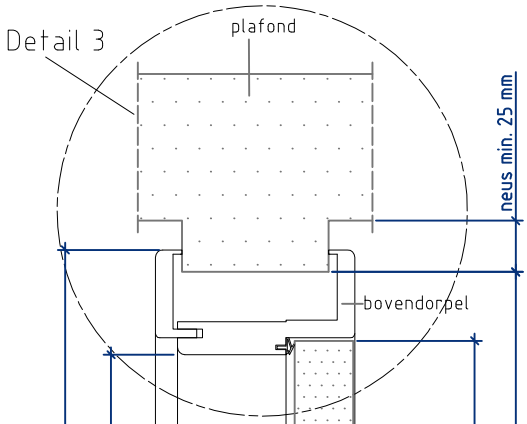

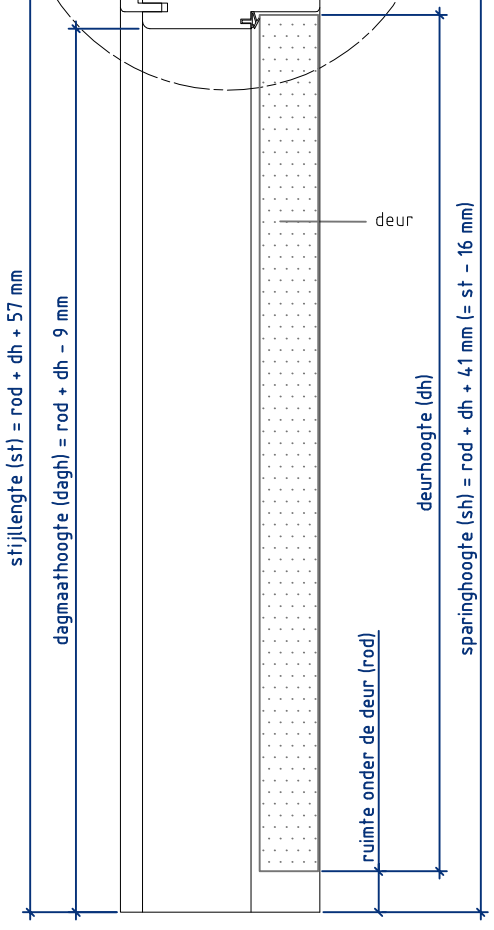

Doorsnede BB

