Formaat:	Startdatum:	Getekend:	Maateenheid:	Materiaal:	Schaal:	Tolerantie:	svedex binnendeuren
A4	16-07-07	mtg	mm.				
	Wijzig.datum: 01-04-21	Getekend: re	Benaming: Comfort DS2				

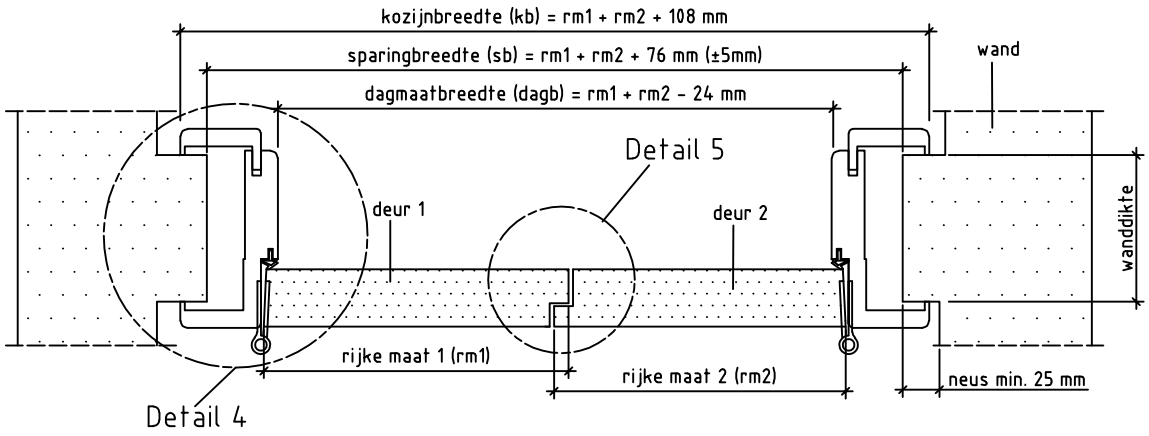

Doorsnede AA

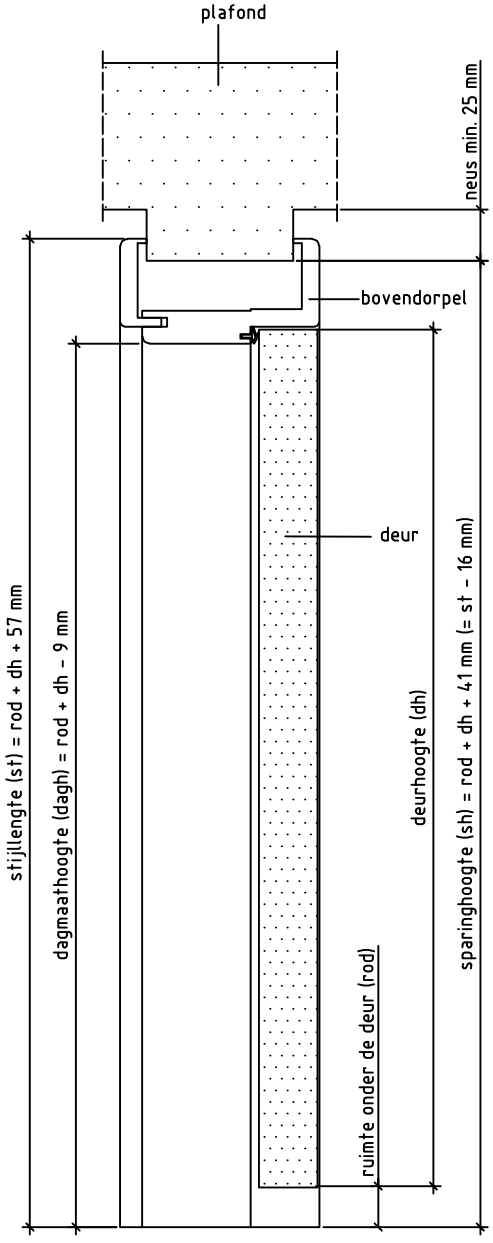

Doorsnede BB

