Formaat:	Startdatum:	Getekend:	Maateenheid:	Materiaal:	Schaal:	Tolerantie:
A4	15-05-08	mtg	mm.			
	Wijzig.datum:	Getekend:	Benaming:			
			Agti V02			

svedex
niet zomaar een deur

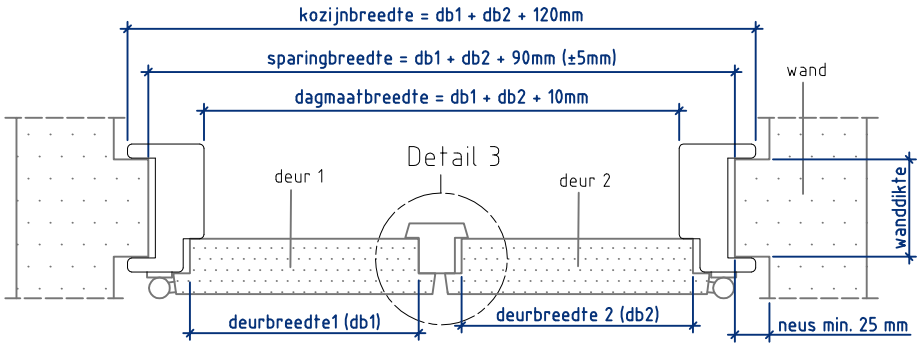

Doorsnede AA

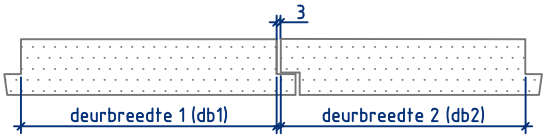

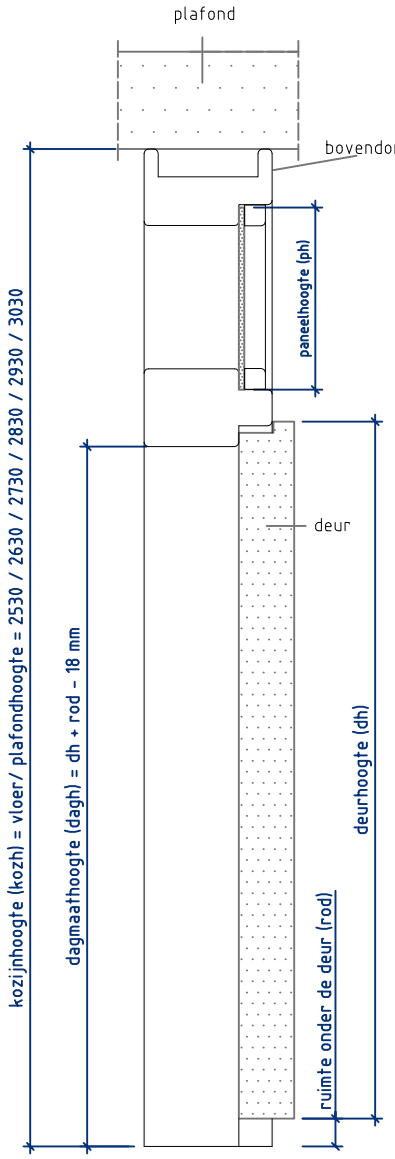

Doorsnede BB

