Formaat:	Startdatum:	Getekend:	Maateenheid:	Materiaal:	Schaal:	Tolerantie:	svedex binnendeuren
A4	15-05-08	mtg	mm.				
	Wijzig.datum: 17-03-20	Getekend: regg	Benaming: Agti V03a				

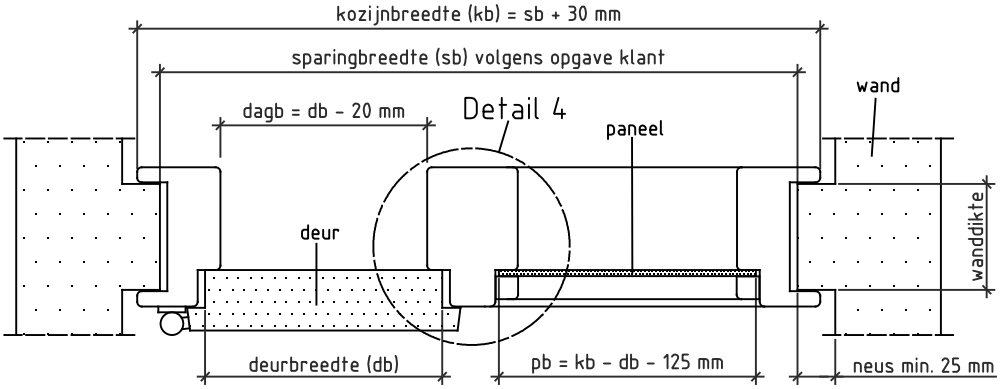

Doorsnede AA

