Formaat:	Startdatum:	Getekend:	Maateenheid:	Materiaal:	Schaal:	Tolerantie:	svedex binnendeuren
A4	26-06-07	mtg	mm.				
	Wijzig.datum: 21-05-19	Getekend: re	Benaming: Match montage KO detail 1, 2 en 3				

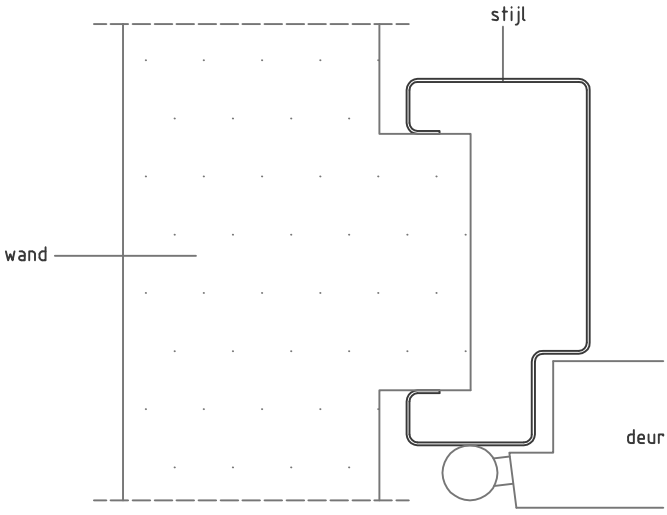

Detail 1: stijl

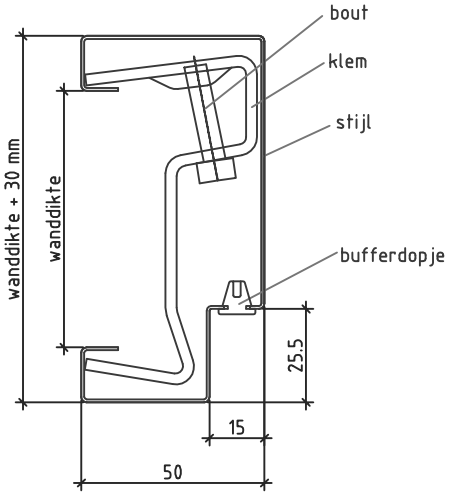

Detail 2: klem

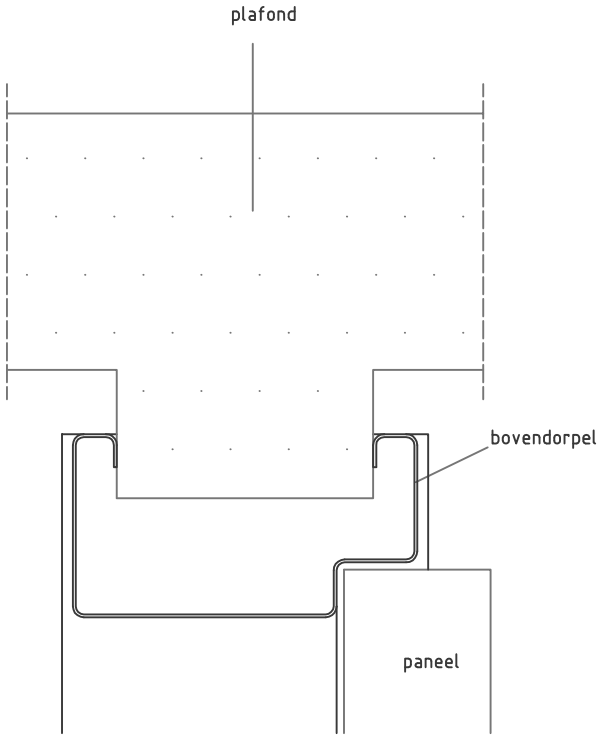

Detail 3: bovendorpel

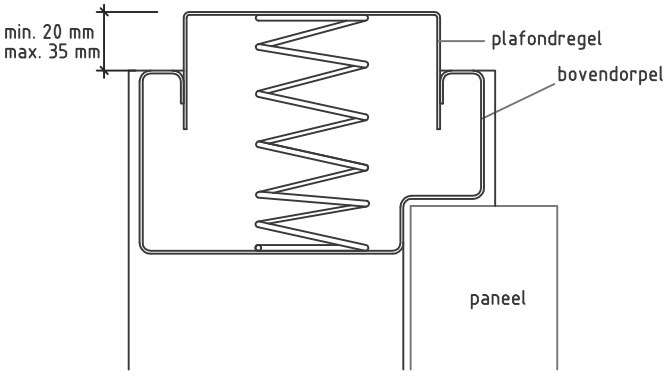

Optioneel plafondregel

- Minimale stijllengte = deurhoogte + rod + 214 mm