Formaat:	Startdatum:	Getekend:	Maateenheid:	Materiaal:	Schaal:	Tolerantie:	svedex
A4	28-06-07	mtg	mm.				
	Wijzig.datum: 29-03-17	Getekend: re	Benaming: Match montage KS draairi + montage + tek.nr's				niet zomaar een deur

Draairichting

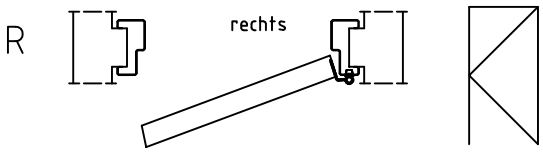

Draairichting dubbeldeur

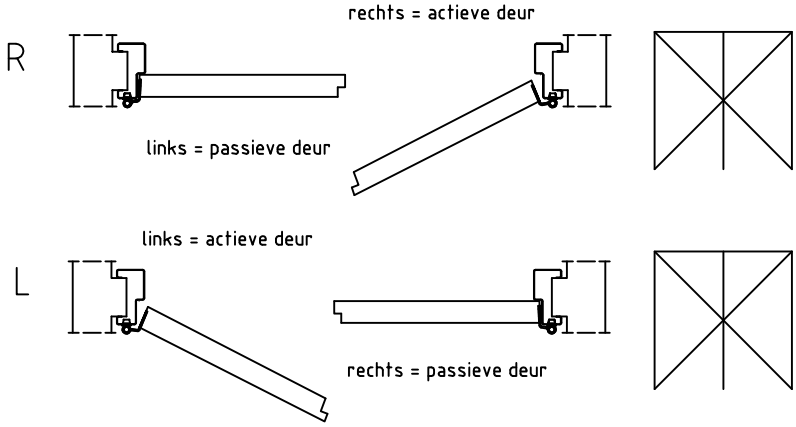

Montage

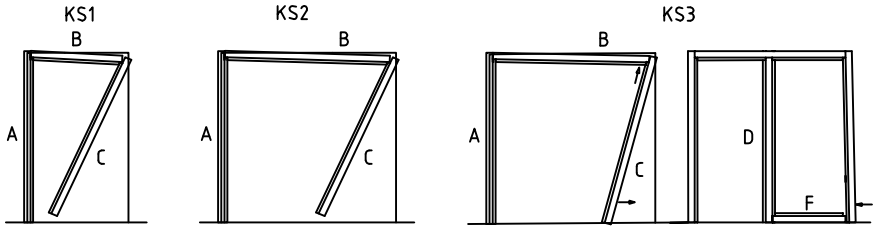

KS3 modellen

