Formaat:	Startdatum:	Getekend:	Maateenheid:	Materiaal:	Schaal:	Tolerantie:	svedex binnendeuren
A4	28-06-07	mtg	mm.				
	Wijzig.datum: 21-05-19	Getekend: re	Benaming: Match montage KS1				

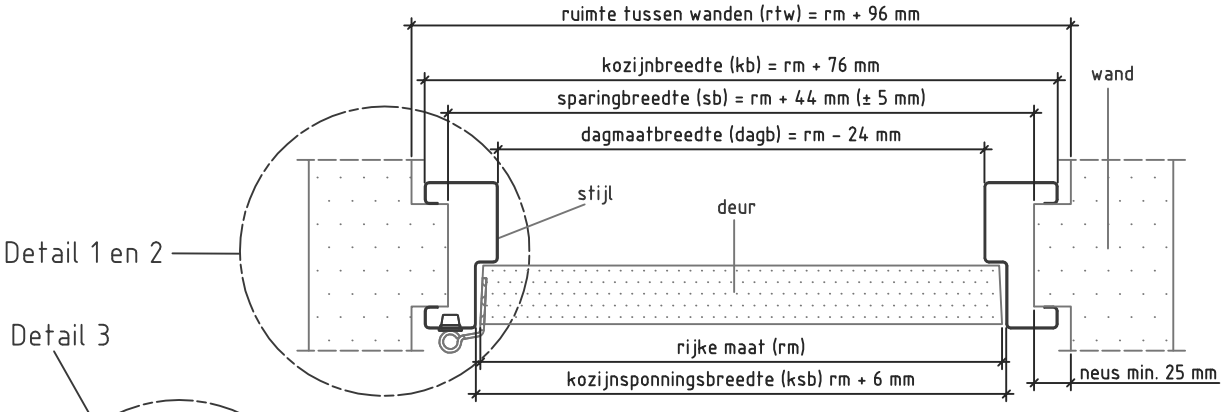

Doorsnede AA

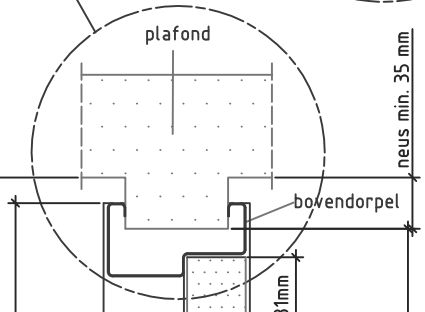

Doorsnede BB

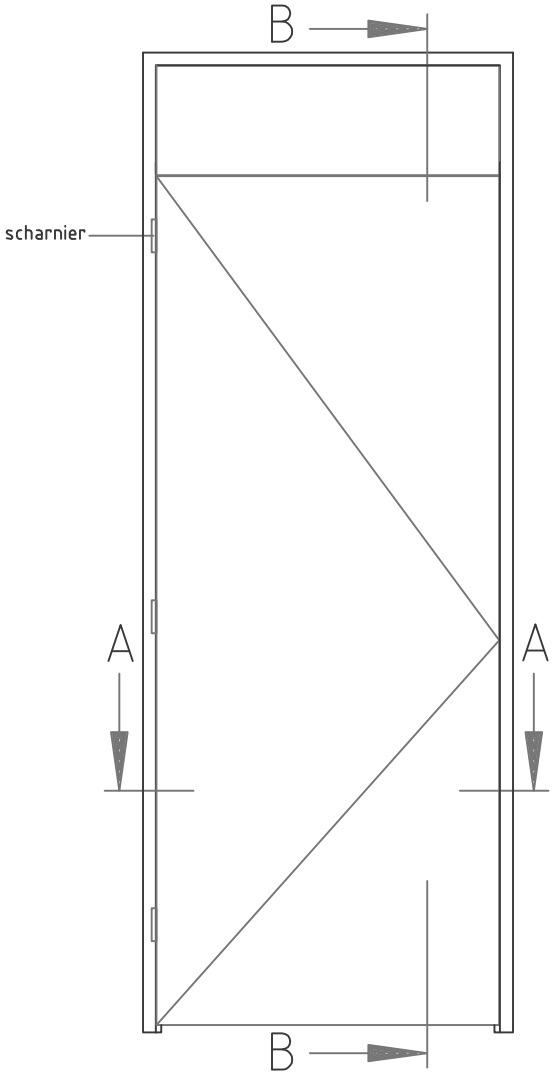

- Minimale stijllengte = deurhoogte + rod + 214 mm