Match Montagekozijn Plafondregel

Plafondregel t.b.v. Match montagekozijn is beschikbaar voor de volgende modellen:

- DO en DS; deurhoog kozijn, opdek en stomp,
- VO en VS; bovenlicht kozijn met volle bovendorpel, opdek en stomp,
- KO en KS; kamerhoog kozijn met spiegelstuk, opdek en stomp.

Onderstaande details zijn principedetails (het Match VS kozijn is getekend).

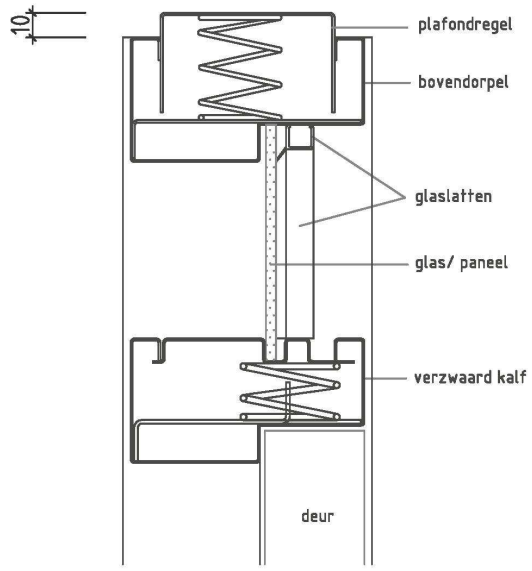

Plafondregel in "gespannen" toestand (bij levering)

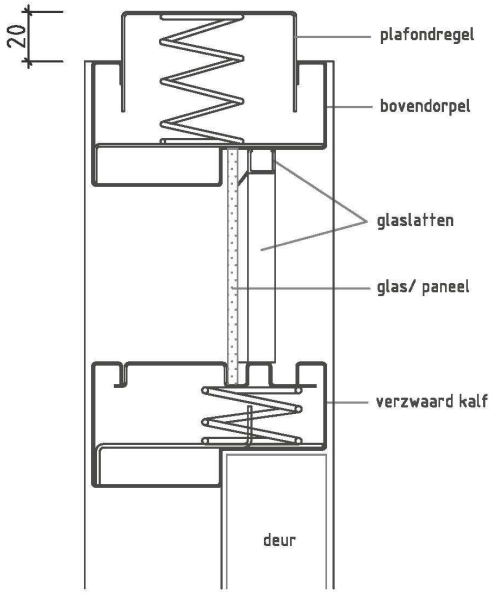

Plafondregel minimaal (gemonteerd)

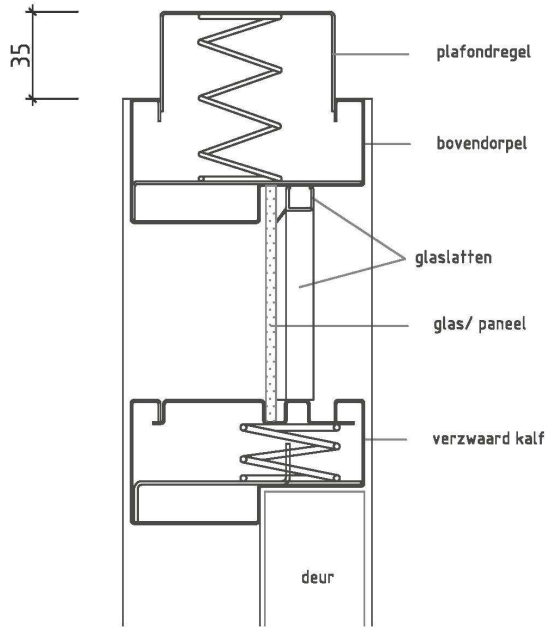

Plafondregel maximaal (gemonteerd)