Formaat:	Startdatum:	Getekend:	Maateenheid:	Materiaal:	Schaal:	Tolerantie:	svedex binnendeuren
A4	25-06-07	mtg	mm.				
	Wijzig.datum: 21-05-19	Getekend: re	Benaming: Match montage VO detail 4, 5, 6, 7 en 8				

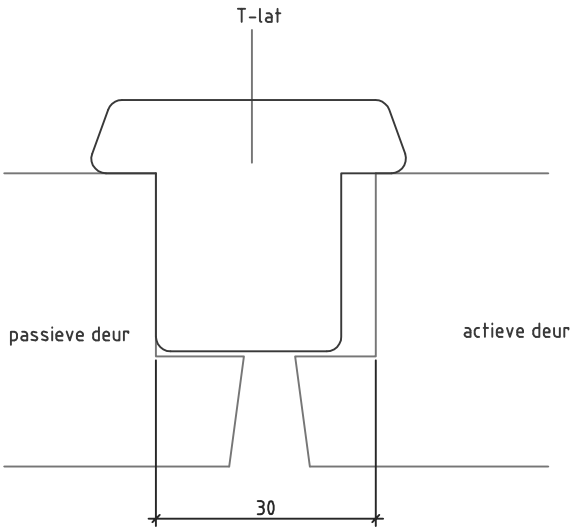

Detail 4: T-lat

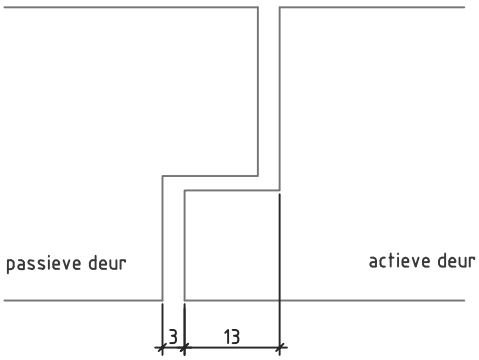

Detail 5: sponning-contrasponning

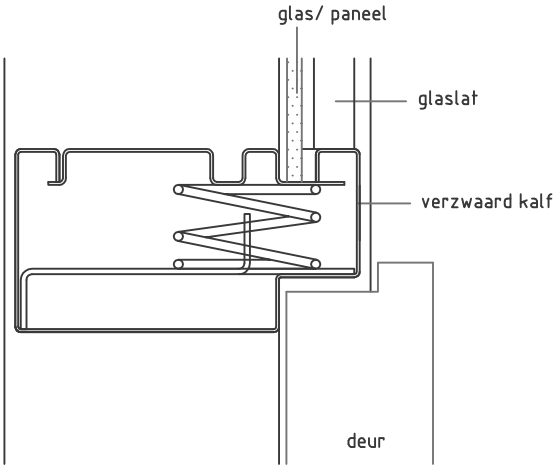

Detail 6: verzwaard kalf

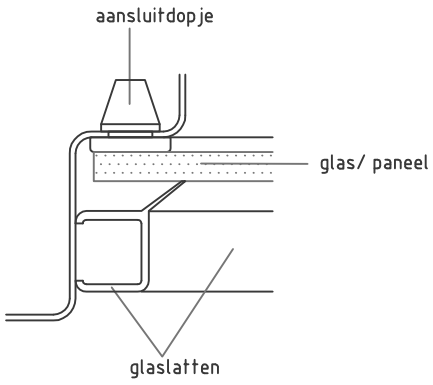

Detail 7: glaslat

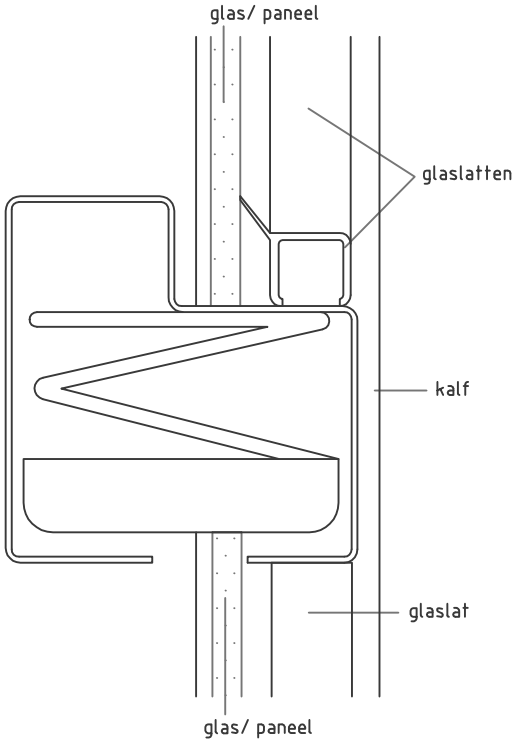

Detail 8: kalf