Formaat:	Startdatum:	Getekend:	Maateenheid:	Materiaal:	Schaal:	Tolerantie:	svedex binnendeuren
A4	28-06-07	mtg	mm.				
	Wijzig.datum: 21-05-19	Getekend: re	Benaming: Match montage VS detail 4, 5 en 6				

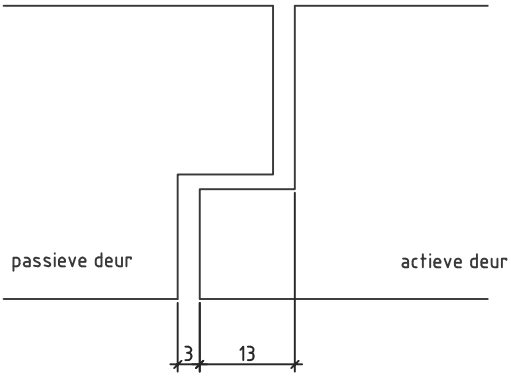

Detail 4: sponning-contrasponning

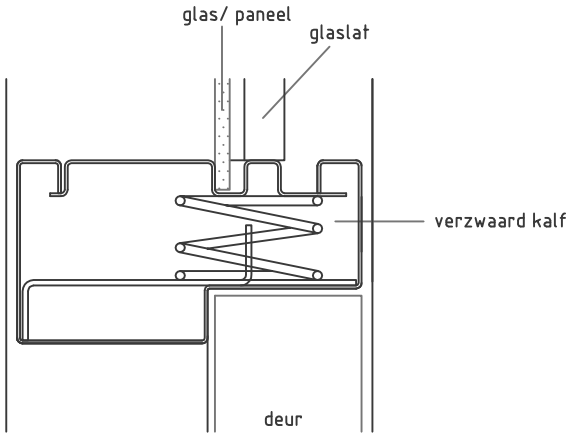

Detail 5: verzwaard kalf

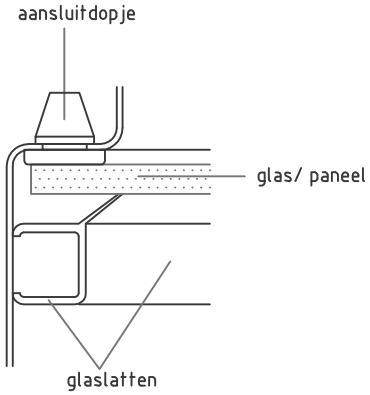

Detail 6: glaslat